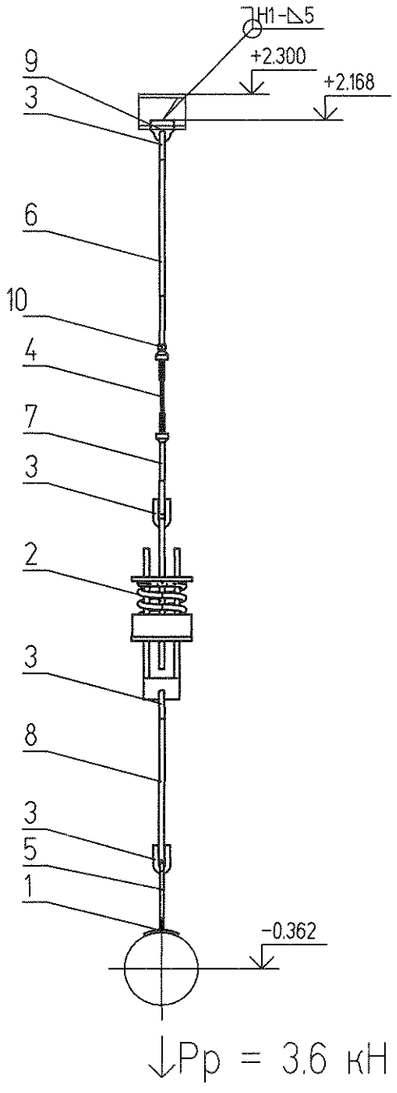

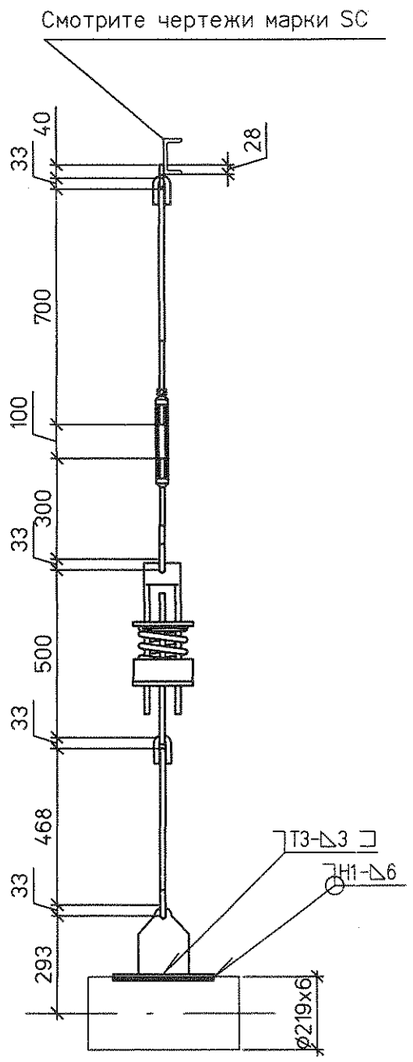

Спецификация на 1 комплект

№	Обозначение	Наименование	Кол	Материал	Масса ед.	Масса общ.	Примечание
1	2-23 ОСТ 34-10-733-93	Накладка 219У	1	20-3-Т ГОСТ 1577-93	1.90	1.90	
2	15 ОСТ 34-10-743-93	Блок пружинный	1	Сборный	15.90	15.90	
3	1-02 ОСТ 34-10-729-93	Ушко	4	20 ГОСТ 1050-88	0.28	1.12	
4	1-02 ОСТ 34-10-739-93	Муфта	1	20 ГОСТ 1050-88	1.50	1.50	
5	1-02 ОСТ 34-10-733-93	Проушина	1	С235 ГОСТ 27772-88	2.20	2.20	
6	3-46 ОСТ 34-10-739-93	Тяга	1	20 ГОСТ 1050-88	0.95	0.95	L уточнить на монтаже
7	3-29 ОСТ 34-10-739-93	Тяга левая	1	20 ГОСТ 1050-88	0.47	0.47	
8	ГОСТ 2590-2006	Круг ø16 L = 618	1	20 ГОСТ 1050-88	0.98	0.98	L уточнить на монтаже
9	1350.12.38А-30UNB-1356-TD л.12	Проушина 16	1	С235 ГОСТ 27772-88	0.35	0.35	
10	ГОСТ 5915-70	Гайка М16	1	35 ГОСТ 1759.0-87	0.04	0.04	
	ГОСТ 9467-75	Электроды		Э42А		0.38	

Итого 25.79 кг

План расположения

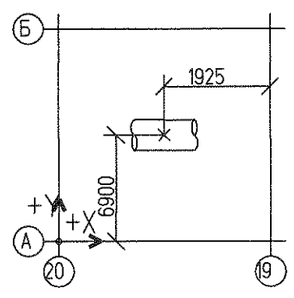

1. Монтажный чертеж №1350.12.38А-30UNB-1356-TD л.5 (30LCA01...03BR001, 30LCA03BR002, 30LCA10...12BR001)
2. Технические требования к сварке деталей опор трубопроводов смотрите ОСТ 34-10-723-93

Характеристики пружины										
Табличные данные			В монтаж. сост.		В рабочем сост.		В холод. сост.		Нагрузка на пружину при гидроисп.	Нагрузка на несущие конструкции
Допускаемая рабочая нагрузка Рмакс.кН	Прогиб при допускаемой раб. нагр. fмакс.мм	Высота пружины в своб. сост. Нсв. мм	Высота пружины Нмонт.мм	Нагрузка на пружину Рмонт.кН	Высота пружины Нраб. мм	Нагрузка на пружину Рраб.кН	Высота пружины Нхол. мм	Нагрузка на пружину Рхол.кН	Рг. кН	Р, кН
5.24	70	166	124	3.19	119	3.62	124	3.21	2.24	4.32

Взам. инв. №	Подпись и дата	Инв. № подл.
	13.09.15	83515

Изм.	Кол.уч.	Лист	№док.	Подп.	Дата
Н. контр.		Михеев			13.09.15
Проверил		Шкитилева			13.09.15
Разработал		Михеев			13.09.15

1350.12.38А-30UNB-1356-TD

Объекты III очереди строительства ЗАО СГК (ТЭЦ)

Сетевая установка основных и пиковых подогревателей турбоагрегатов ст.№8,9. II система теплоснабжения.

Стадия	Лист	Листов
Р	6.1	

Всасывающий трубопровод конденсатных насосов основных подогревателей. Пружинная подвеска 17.

ОТКРЫТОЕ АКЦИОНЕРНОЕ ОБЩЕСТВО ИНСТИТУТ ТЕПЛОЭЛЕКТРОПРОЕКТ НИЖНИЙ НОВГОРОД

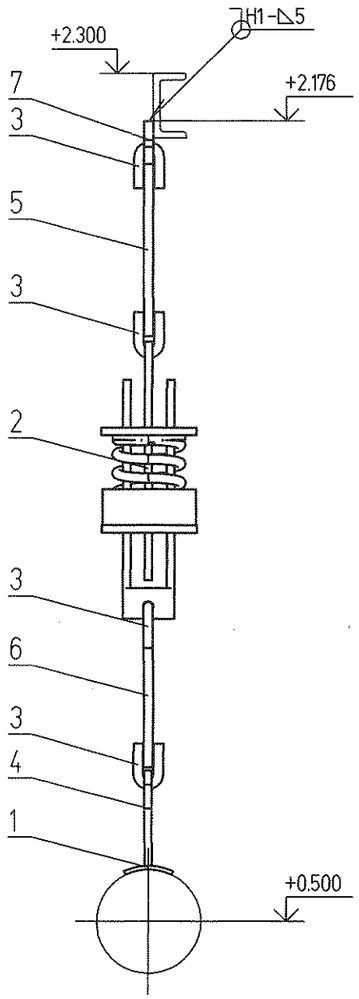

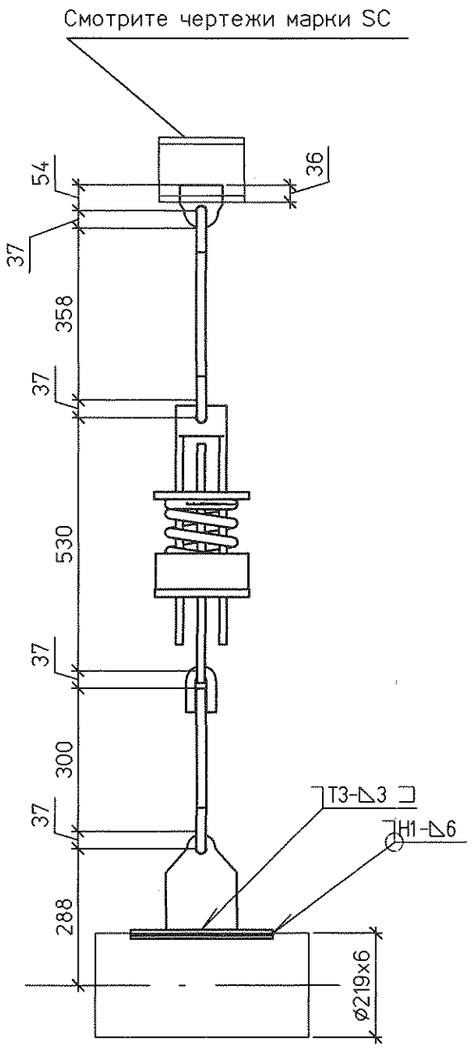

↓Pp20 = 6.2 кН
Pp21 = 6.5 кН

Спецификация на 1 комплект

№	Обозначение	Наименование	Кол	Материал	Масса ед.	Масса общ.	Примечание
1	2-23 ОСТ 34-10-733-93	Накладка 219У	1	20-3-Т ГОСТ 1577-93	1.90	1.90	
2	17 ОСТ 34-10-743-93	Блок пружинный	1	Сборный	24.60	24.60	
3	1-03 ОСТ 34-10-729-93	Ушко	4	20 ГОСТ 1050-88	0.49	1.96	
4	1-03 ОСТ 34-10-733-93	Проушина	1	С235 ГОСТ 27772-88	2.90	2.90	
5	ГОСТ 2590-2006	Круг ø20 L = 359	1	20 ГОСТ 1050-88	0.89	0.89	L уточнить на монтаже
6	ГОСТ 2590-2006	Круг ø20 L = 300	1	20 ГОСТ 1050-88	0.74	0.74	L уточнить на монтаже
7	1350.12.38А-30UNB-1356-TD л.12	Проушина 20	1	С235 ГОСТ 27772-88	1.17	1.17	
	ГОСТ 9467-75	Электроды		Э42А		0.51	

Итого 34.67 кг

План расположения подвески 20

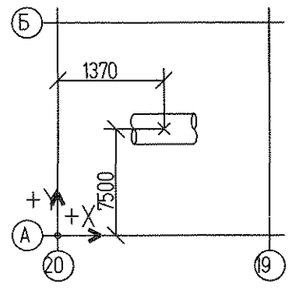

План расположения подвески 21

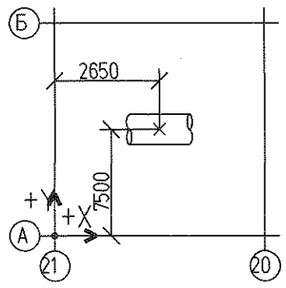

1. Монтажный чертеж №1350.12.38А-30UNB-1356-TD л.5 (30LCA01...03BR001, 30LCA03BR002, 30LCA10...12BR001)
2. Технические требования к сварке деталей опор трубопроводов смотрите ОСТ 34-10-723-93
3. Изготовить 2 комплекта.

Поз. опоры	Характеристики пружины										Нагрузка на несущие конструкции Р, кН
	Табличные данные			В монтаж. сост.		В рабочем сост.		В холод. сост.		Нагрузка на пружину при гидроисп. Рг. кН	
	Допускаемая рабочая нагрузка Рмакс.кН	Прогиб при допускаемой раб. нагр. Lмакс.мм	Высота пружины в своб. сост. Нсв. мм	Высота пружины Нмонт.мм	Нагрузка на пружину Рмонт.кН	Высота пружины Нраб. мм	Нагрузка на пружину Рраб.кН	Высота пружины Нхол. мм	Нагрузка на пружину Рхол.кН		
20	11.67	70	188	155	5.68	152	6.2	154	5.71	5.4	7.44
21	11.67	70	188	153	5.91	150	6.51	153	5.96	6	7.8

Изм.	Кол.уч.	Лист	№док.	Подп.	Дата
Н. контр.		Михеев			7.09.13
Проверил		Шкитилева			7.09.13
Разработал		Михеев			7.09.13

1350.12.38А-30UNB-1356-TD

Объекты III очереди строительства
ЗАО СГК (ТЭЦ)

Сетевая установка основных и пиковых подогревателей турбоагрегатов ст.№8,9. II система теплоснабжения.

Стадия	Лист	Листов
Р	6.2	

Всасывающий трубопровод конденсатных насосов основных подогревателей. Пружинные подвески 20, 21

ОТКРЫТОЕ АКЦИОНЕРНОЕ ОБЩЕСТВО ИНСТИТУТ ТЕПЛОЭЛЕКТРОПРОЕКТ НИЖНИЙ НОВГОРОД

Взам. инв. №

Подпись и дата 7.09.13

Инв. № подл. 83515